PRODUTOS GRÁFICOS – ELÉTRICA – 10 pranchas

Instalações Elétricas – 127V-220V – 2 pranchas

Nome do arquivo	Título	Escala	Prancha
TIPO1-ELE-PLB-GER0-01-127V-220V_R02	Planta de distribuição da rede elétrica – 127V-220V	1:75	1050 x 750
TIPO1-ELE-DIG-GER0-02-127V-220V_R02	Quadro de Cargas e Detalhes – 127V-220V	indicada	A0

Instalações Elétricas – 220V – 2 pranchas

Nome do arquivo	Título	Escala	Prancha
TIPO1-ELE-PLB-GER0-01-220V_R02	Planta de distribuição da rede elétrica - 220V	1:75	1050 x 750
TIPO1-ELE-DIG-GER0-02-220V_R02	Quadro de Cargas e Detalhes – 220V	indicada	A0

Sistema de Proteção contra Descargas Atmosféricas – 3 pranchas

Nome do arquivo	Título	Escala	Prancha
TIPO1-EDA-PLB-GER0-01_R02	Planta Baixa do Térreo	1:75	1050 x 594
TIPO1-EDA-COB-GER0-02_R02	Planta de Cobertura	1:75	1050 x 594
TIPO1-EDA-DET-GER0-03_R02	Detalhes construtivos	indicada	1135 x 594

Instalações de Climatização – 1 prancha

Nome do arquivo	Título	Escala	Prancha
TIPO1-ECL-PLB-GER0-01_R02	Lançamento da rede de dreno do ar condicionado	1:75	1050 x 640

Instalação de Cabeamento Estruturado – 1 prancha

Nome do arquivo	Título	Escala	Prancha
TIPO1-ECE-PLB-GER0-01_R02	Lançamento da rede lógica	1:75	1050 x 594

Sistema de Exaustão – 1 prancha

Nome do arquivo	Título	Escala	Prancha
TIPO1-EEX-PLC-SER0-01_R02	Planta Baixa, Corte e Detalhes – Cozinha e banheiros	indicada	841 x 594

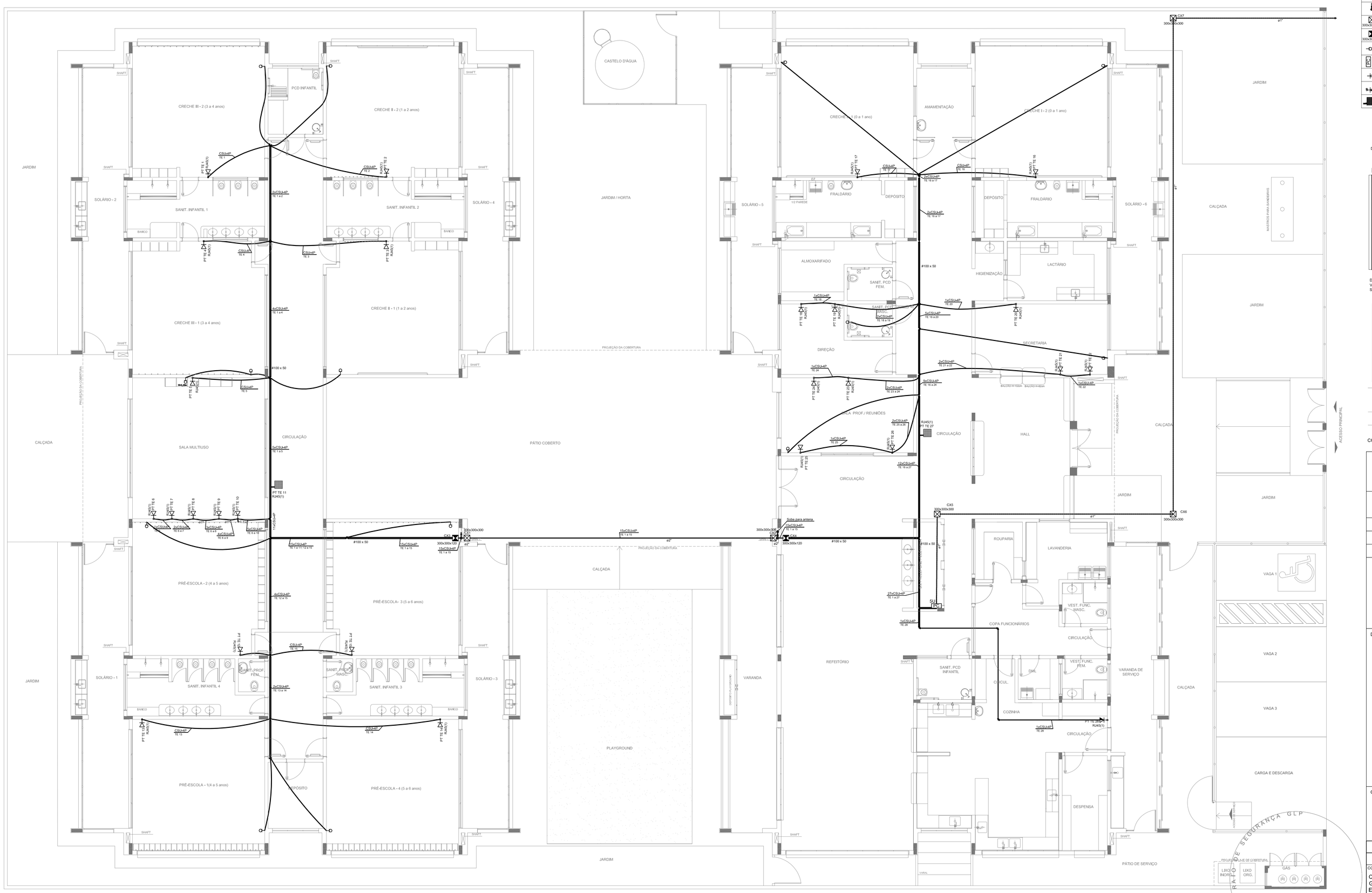

1 PLANTA BAIXA
ESCALA 1/75

LEGENDA

	TUBULAÇÃO QUE SOBE
	TUBULAÇÃO QUE DESCE
300x300x300	CAIXA DE PASSAGEM DE EMBUTIR NO PISO
300x300x100	CAIXA DE PASSAGEM DE SOBREPOR NO TETO
	PONTO DE TV A 1.10m DO PISO
5U	RACK ABERTO COM GUIAS DE CABO-19"
	TOMADA RJ45 - 0.30m DO PISO
	TOMADA RJ45 - 1.10m DO PISO
	ACCES POINT

NOTAS IMPORTANTES

01	AS TUBULAÇÕES AQUI ESPECIFICADAS, DEVEM TER SEU USO ÚNICO E EXCLUSIVO PARA O FIM QUE FOI ESPECIFICADO EM PROJETO.
02	DEVEM SER UTILIZADOS, PARA TODA A INSTALAÇÃO ESPECIFICADA NESTE PROJETO, ELETRODUTOS FLEXÍVEL CORRUGADO REFORÇADO EM PAREDE E FORRO, E ELETRODUTO DE AÇO GALVANIZADO ENTERRADO.
03	OS ELETRODUTOS AQUI ESPECIFICADOS, NÃO DEVEM SER SUBMETIDOS A CURVAS. DEVEM SER UTILIZADOS PARA ESTE FIM, CURVAS PRÉ-FABRICADAS COM DIÂMETRO E E MATERIAL COMPATÍVEIS COM A TUBULAÇÃO EM QUESTÃO.
04	UTILIZAR BUCHAS E ARUELAS COM DIÂMETRO E MATERIAL COMPATÍVEIS COM A TUBULAÇÃO, PARA A FIXAÇÃO DOS ELETRODUTOS ÀS CAIXAS DE PASSAGEM.
05	TODOS OS MATERIAIS EMPREGADOS PARA A CONFECÇÃO DOS PROJETOS AQUI DESCRITOS, DEVERÃO ATENDER ÀS ESPECIFICAÇÕES PRECONIZADAS NAS NORMAS VIGENTES.
06	A REDE P/ ANTENA DE TV SERÁ APARENTE SOB O TELHADO. A ANTENA SERÁ POSICIONADA NO LOCAL DE MELHOR SINAL A CRITÉRIO DO INSTALADOR.
07	TUBOS NÃO INDICADOS SERÃO DE 25Ø". CAIXAS NÃO INDICADAS SERÃO NR1 - 5x10.
08	A REDE DEVERÁ SER CERTIFICADA PARA CAT 6.

N O T A S

- AS TERMINAÇÕES DAS TUBULAÇÕES TERÃO BUCHAS E ARRUELAS METÁLICAS;
- TODA A TUBULAÇÃO SERÁ GUIADA COM ARAME GALVANIZADO COM Ø = 1,65mm ou n° 14 AWG;
- DEVERÁ SER DEIXADA, EM CADA CAIXA DE SAÍDA OU PASSAGEM, UMA FOLGA NOS FIOS DE TRÊS VEZES O LADO DA CAIXA;
- OS FIOS DEVEM IR DIRETO ÀS CENTRAIS DE DADOS/VOZ;
- OS FIOS NÃO DEVERÃO TER EMENDAS AO LONGO DO SEU TRAJETO.

RACK CENTRAL 2 PADRÃO 19" -
DEVERÁ SER INSTALADO GUIA VERTICAL PARA CABOS AO LONGO DO RACK
E UMA REGUA COM 4 TOMADAS TIPO 2P+T

DETALHE RACK DE 5Us
VISTA FRONTAL
SEM ESCALA TIPICO

NOTAS:

- EXECUTAR ESTE PROJETO JUNTAMENTE COM O PROJETO ESTRUTURAL E ELÉTRICO;
- ANTES DA CONCRETAGEM PREVER PASSAGEM PARA AS TUBULAÇÕES DENTRO DOS LIMITES ESTABELECIDOS PELA NBR 6118:2014;
- ALTERAÇÕES NESTE PROJETO SOMENTE COM AUTORIZAÇÃO EXPRESSA DO FNDE.

REFERÊNCIAS:

- MEMORIAL DESCRITIVO E ESPECIFICAÇÕES TÉCNICAS;
- PLANILHA DE QUANTITATIVOS.

Nº	DATA	DESCRIÇÃO
02	JANEIRO/ 2017	Atendimento à NBR 9050/ 2015; Alteração: quadro de áreas, fechamento frontal, sanitários Infantis 1 e 2, altura da platibanda, mobiliário e equipamento, altura da cerâmica nos sanitários, cor dos portões dos solários e altura da porta PAA; Acréscimo: do gradil e quadro de cargas no castelo d'água, de duchas higiênicas e escaninhos pré-escola.
01	JULHO/ 2016	Alteração paredes - shaft para tubulação Hidráulica e detalhamento; alteração da altura da platibanda.

CONTROLE DE REVISÕES

FNDE Fundo Nacional de Desenvolvimento da Educação — Ministério da Educação

PROJETO PADRÃO - FNDE

PROPRIETÁRIO:.:
ENDEREÇO:
MUNICÍPIO - UF:

PROPRIETÁRIO
RESP. TÉCNICO — CREA
AUTOR DO PROJETO — CAU

DLFO — CREA
RA

OBSERVAÇÕES:

PROGRAMA PROINFÂNCIA - PROJETO TIPO 1

PROJETO DE INSTALAÇÕES

COORDENAÇÃO: CGEST - Coordenação Geral de Infraestrutura Educacional

PROJETO DE CABEAMENTO ESTRUTURADO
LANÇAMENTO DA REDE DE DADOS
PLANTA BAIXA

ECE

FORMATO	REVISÃO	ESCALA	PRANCHA
(1050x594)	R.00 R.01 R.02	1/75	01/01
		DATA EMISSÃO: JANEIRO/2017	

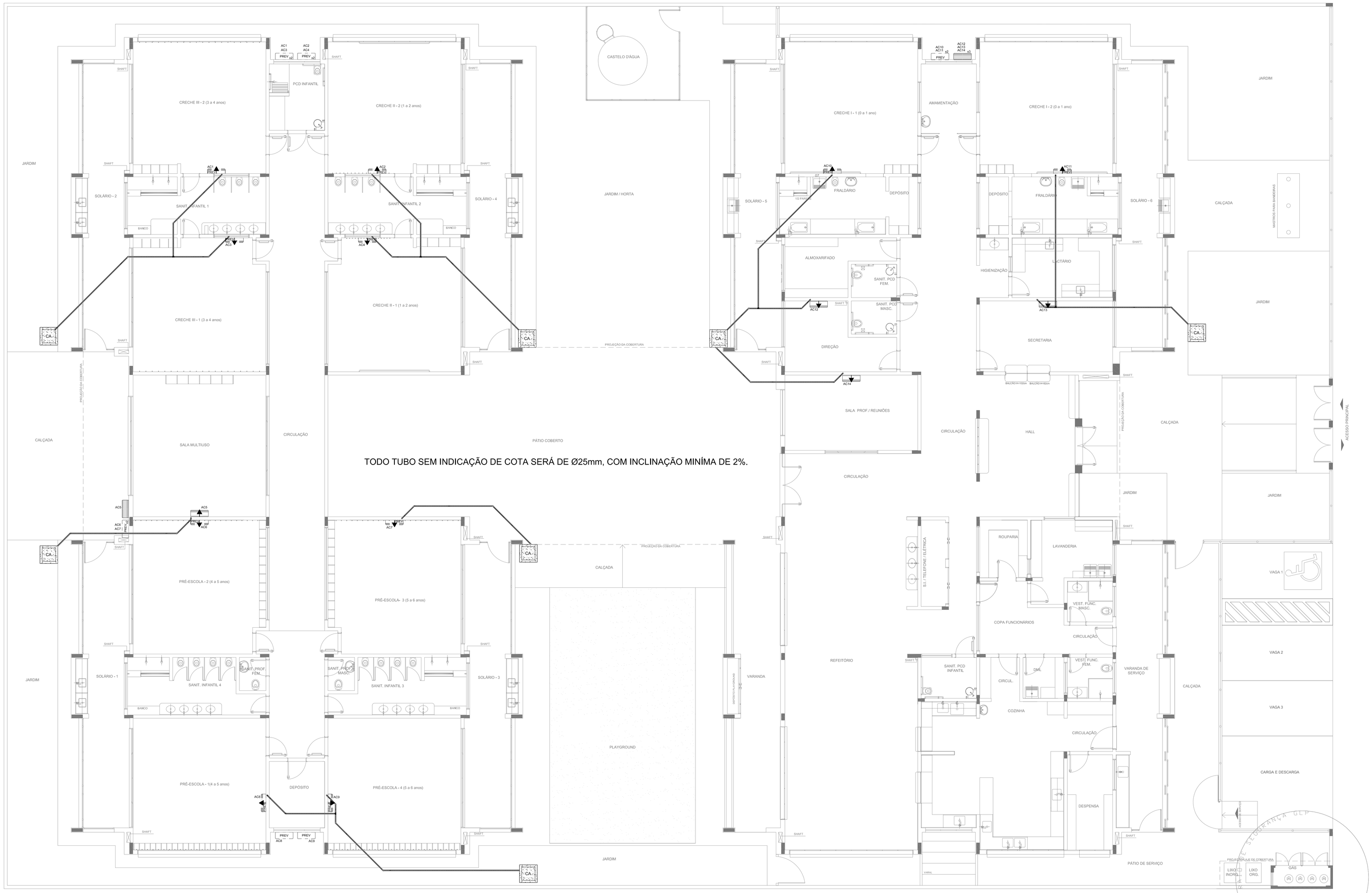

TODO TUBO SEM INDICAÇÃO DE COTA SERÁ DE Ø25mm, COM INCLINAÇÃO MINÍMA DE 2%.

1 PLANTA BAIXA
ESCALA 1/75

QUADRO RESUMO

MÁQUINA	QUADRO	BTU´s	POTÊNCIA MAX
AC1-PREVISÃO*	QD.3	30.000	3.600 W
AC2-PREVISÃO*	QD.3	30.000	3.600 W
AC3-PREVISÃO*	QD.3	30.000	3.600 W
AC4-PREVISÃO*	QD.3	30.000	3.600 W
AC5-MULTIUSO	**QD.3**	**30.000**	**3.600 W**
AC6-PREVISÃO*	QD.3	30.000	3.600 W
AC7-PREVISÃO*	QD.3	30.000	3.600 W
AC8-PREVISÃO*	QD.3	30.000	3.600 W
AC9-PREVISÃO*	QD.3	30.000	3.600 W
AC10-PREVISÃO*	QD.3	30.000	3.600 W
AC11-PREVISÃO*	QD.3	30.000	3.600 W
AC12-DIREÇÃO	**QD.3**	**9.000**	**1.400 W**
AC13-SECRET.	**QD.3**	**9.000**	**1.400 W**
AC14-S.PROFES.	**QD.3**	**22.000**	**2.800 W**

* ESTE EQUIPAMENTO NÃO FAZ PARTE DO KIT FINANCIADO PELO FNDE.

LEGENDA

- CAIXA DE AREIA PLUVIAL SIMPLES 60 x 60 cm
- JOELHO 45
- JOELHO 90- COLUNA
- DRENO AR CONDICIONADO
- UNIDADE EVAPORADORA
- UNIDADE CONDENSADORA
- PREVISÃO UNIDADE EVAPORADORA
- PREVISÃO UNIDADE CONDENSADORA
- TOMADA ALTA A 2,20M DO PISO

NOTAS:

- EXECUTAR ESTE PROJETO JUNTAMENTE COM O PROJETO ESTRUTURAL, ELÉTRICO E ÁGUAS PLUVIAIS;
- ANTES DA CONCRETAGEM PREVER PASSAGEM PARA AS TUBULAÇÕES DENTRO DOS LIMITES ESTABELECIDOS PELA NBR 6118:2014;
- ALTERAÇÕES NESTE PROJETO SOMENTE COM AUTORIZAÇÃO EXPRESSA DO FNDE.
- TODAS AS CAIXAS SÃO EXISTENTES NO PROJETO DE ÁGUAS PLUVIAIS;
- A TUBULAÇÃO DE DRENO DEVERÁ SER EMBUTIDA NO PISO DOS PAVIMENTOS;
- DEVERÁ SER UTILIZADO OS SEGUINTES MATERIAIS:
  - GÁS: TUBO DE COBRE;
  - ELÉTRICA: ELETRODUTO DE PVC E FIOS CONFORME PROJETO;
  - DRENO: TUBO DE PVC SOLDÁVEL DE 25 A 40MM.

REFERÊNCIAS:

- MEMORIAL DESCRITIVO E ESPECIFICAÇÕES TÉCNICAS;
- PLANILHA DE QUANTITATIVOS.

Nº	DATA	DESCRIÇÃO
02	JANEIRO/ 2017	Atendimento à NBR 9050/ 2015; Alteração: quadro de áreas, fechamento frontal, sanitários infantis 1 e 2, altura da platibanda, mobiliário e equipamento, altura da cerâmica nos sanitários, cor dos portões dos solários e altura da porta PA4; Acréscimo: do gradil e quadro de cargas no castelo d'água, de duchas higiênicas e escaninhos pré-escola.
01	JULHO/ 2016	Alteração paredes - shaft para tubulação hidráulica e detalhamento; alteração da altura da platibanda.

CONTROLE DE REVISÕES

FNDE Fundo Nacional de Desenvolvimento da Educação — Ministério da Educação

PROJETO PADRÃO - FNDE

PROPRIETÁRIO: :

ENDEREÇO:

MUNICÍPIO – UF:

PROPRIETÁRIO

RESP. TÉCNICO — CREA

AUTOR DO PROJETO — CAU

DLFO — CREA — RA

OBSERVAÇÕES:

PROGRAMA PROINFÂNCIA - PROJETO TIPO 1

PROJETO DE INSTALAÇÕES

COORDENAÇÃO: CGEST - Coordenação Geral de Infraestrutura Educacional

LANÇAMENTO DA REDE DE DRENO DO AR CONDICIONADO
PLANTA BAIXA

ECL

FORMATO (1050x640)

REVISÃO: R.00, R.01, R.02

ESCALA: 1/75

DATA EMISSÃO: JANEIRO/2017

PRANCHA: 01/01

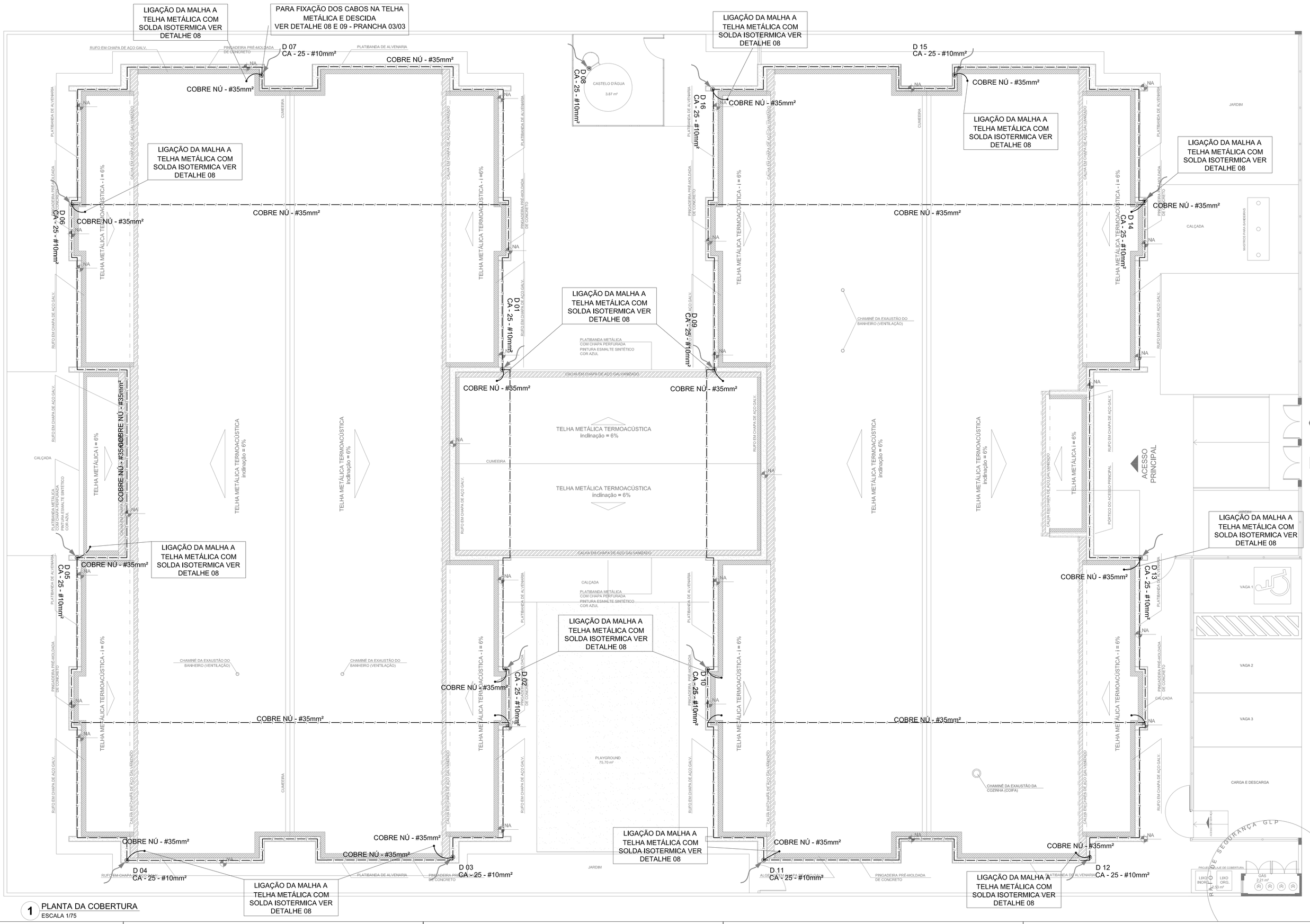

1 PLANTA DA COBERTURA
ESCALA 1/75

LEGENDA

- ATERRAMENTO COM HASTE
- DESCIDA DO SPDA
- CAIXA DE VISITA DE ATERRAMENTO COM HASTE
- CAPTOR TIPO FRANKLIN
- CABO DE COBRE NÚ (CORDOALHA)
- BEP — CAIXA DE EQUALIZAÇÃO
- VERGALHÃO CA25–Ø10mm

OBSERVAÇÃO

VALOR OHMICO DO ATERRAMENTO:

- APÓS A EXECUÇÃO DA INSTALAÇÃO CONFORME ESTE PROJETO TODOS OS SISTEMAS DE ATERRAMENTO DEVERÃO TER SUA RESISTÊNCIA MEDIDA. SE O VALOR MEDIDO ULTRAPASSAR 10 OHMS, ACRESCENTAR ELETRODOS ATÉ ATINGIR ESTE VALOR. PODERÁ TAMBÉM SER USADO ATERRAGEL OU SIMILAR.

- A RESISTÊNCIA DA CONTINUIDADE ELÉTRICA DAS ARMADURAS DO SISTEMA DEVE SER INFERIOR A 1 OHM.

- ALÉM DOS NEUTROS DEVERÃO SER LIGADOS AOS FIOS TERRA TODAS AS PARTES METÁLICAS NÃO ENERGIZADAS.

NOTAS

- A PROFUNDIDADE MÍNIMA PARA MALHA DE ATERRAMENTO É DE 50 CM.
- AS MALHAS DE ATERRAMENTO DOS SISTEMAS ELÉTRICOS E PROTEÇÃO ATMOSFÉRICA DEVERÃO SER INTERLIGADOS, FORMANDO APENAS UM SISTEMA.

REFERÊNCIAS

- MEMORIAL DESCRITIVO E ESPECIFICAÇÕES TÉCNICAS;

- PLANILHA DE QUANTITATIVOS.

Nº	DATA	DESCRIÇÃO
02	JANEIRO/ 2017	Atendimento à NBR 9050/ 2015; Alteração: quadro de áreas, fechamento frontal, sanitários infantis 1 e 2, altura da platibanda, mobiliário e equipamento, altura da cerâmica nos sanitários, cor dos portões dos solários e altura da porta PAI; Acréscimo: do gradil e quadro de cargas no castelo d'água, de duchas higiênicas e escaninhos pré-escola.
01	JULHO/ 2016	Alteração paredes - shaft para tubulação hidráulica e detalhamento; alteração da altura da platibanda.

CONTROLE DE REVISÕES

FNDE Fundo Nacional de Desenvolvimento da Educação — Ministério da Educação

PROJETO PADRÃO - FNDE

PROPRIETÁRIO: :

ENDEREÇO:

MUNICÍPIO – UF:

PROPRIETÁRIO

RESP. TÉCNICO — CREA

AUTOR DO PROJETO — CAU

DLFO — CREA

RA

OBSERVAÇÕES:

PROGRAMA PROINFÂNCIA - PROJETO TIPO 1

PROJETO DE INSTALAÇÕES

COORDENAÇÃO: CGEST - Coordenação Geral de Infraestrutura Educacional

SIST. PROT. CONTRA DESCARGAS ATMOSFÉRICAS
PLANTA DE DISTRIBUIÇÃO DO SISTEMA
PLANTA DA COBERTURA

EDA

FORMATO (1050x594) | REVISÃO R.00 R.01 R.02 | ESCALA 1/75 | DATA EMISSÃO JANEIRO/2017 | PRANCHA 02/03

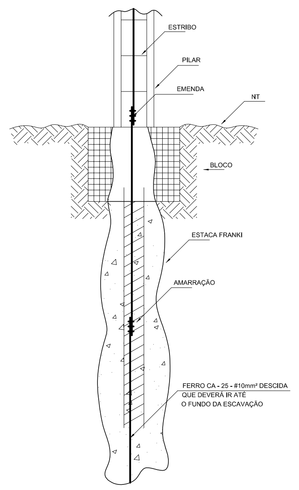

1 DET. GENÉRICO DO ATERRAMENTO NA FUNDAÇÃO
SEM ESCALA

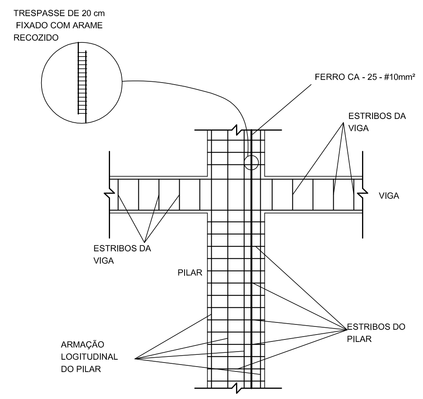

2 DET. DAS DESCIDAS (SPDA)
SEM ESCALA

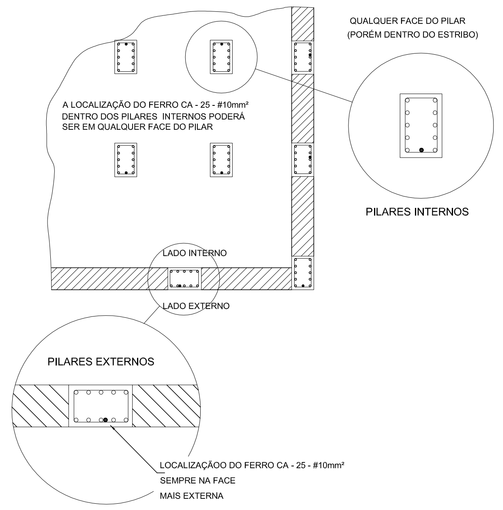

3 LOCALIZAÇÃO DOS FERROS CA - 25 - #10mm² NOS PILARES INTERNOS E EXTERNOS
SEM ESCALA

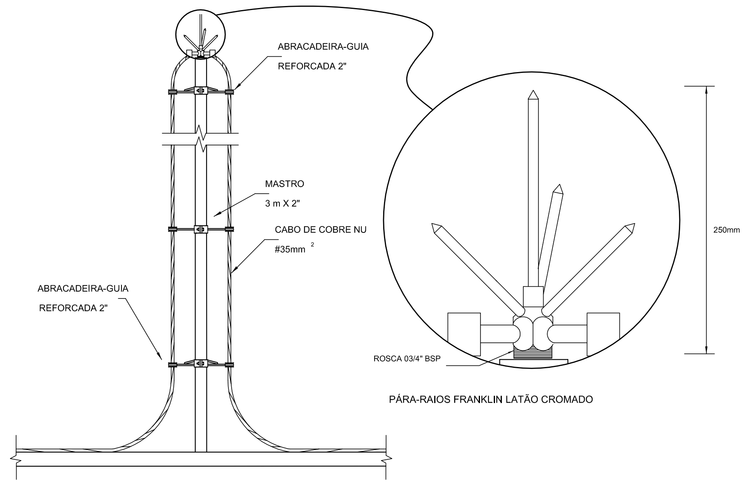

4 DETALHE DO CAPTOR TIPO FRANKLIN
SEM ESCALA

LEGENDA

- ATERRAMENTO COM HASTE
- DESCIDA DO SPDA
- CAIXA DE VISITA DE ATERRAMENTO COM HASTE
- CAPTOR TIPO FRANKLIN
- CABO DE COBRE NÚ (CORDOALHA)
- BEP — CAIXA DE EQUALIZAÇÃO
- VERGALHÃO CA25–Ø10mm

OBSERVAÇÃO

VALOR OHMICO DO ATERRAMENTO:

- APÓS A EXECUÇÃO DA INSTALAÇÃO CONFORME ESTE PROJETO TODOS OS SISTEMAS DE ATERRAMENTO DEVERÃO TER SUA RESISTÊNCIA MEDIDA. SE O VALOR MEDIDO ULTRAPASSAR 10 OHMS, ACRESCENTAR ELETRODOS ATÉ ATINGIR ESTE VALOR. PODERÁ TAMBÉM SER USADO ATERRAGEL OU SIMILAR.

- A RESISTÊNCIA DA CONTINUIDADE ELÉTRICA DAS ARMADURAS DO SISTEMA DEVE SER INFERIOR A 1 OHM.

- ALÉM DOS NEUTROS DEVERÃO SER LIGADOS AOS FIOS TERRA TODAS AS PARTES METÁLICAS NÃO ENERGIZADAS.

NOTAS

- A PROFUNDIDADE MÍNIMA PARA MALHA DE ATERRAMENTO É DE 50 CM.
- AS MALHAS DE ATERRAMENTO DOS SISTEMAS ELÉTRICOS E PROTEÇÃO ATMOSFÉRICA DEVERÃO SER INTERLIGADOS, FORMANDO APENAS UM SISTEMA.

REFERÊNCIAS

- MEMORIAL DESCRITIVO E ESPECIFICAÇÕES TÉCNICAS:

- PLANILHA DE QUANTITATIVOS.

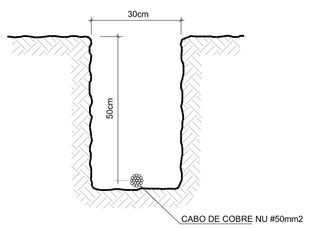

5 VALA PARA CABOS DA MALHA DE ATERRAMENTO
SEM ESCALA

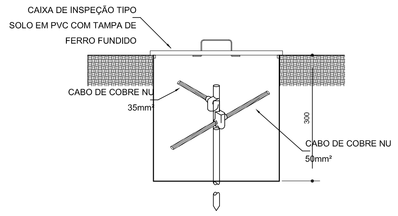

6 DET. - CAIXA DE INSPEÇÃO
SEM ESCALA

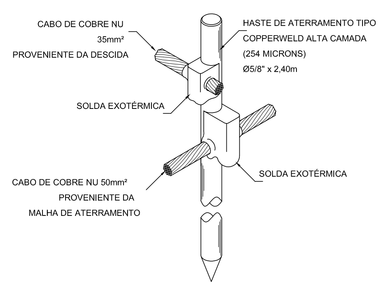

7 DET. - HASTE DE ATERRAMENTO
SEM ESCALA

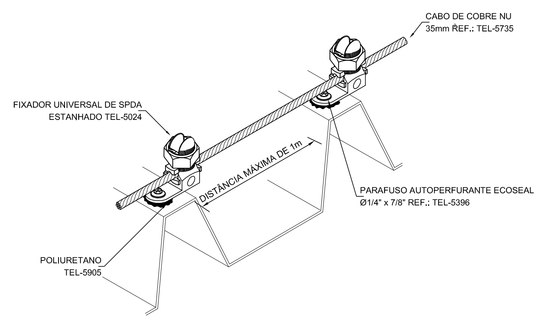

8 DET.FIXAÇÃO DO CABO NA TELHA METÁLICA
SEM ESCALA

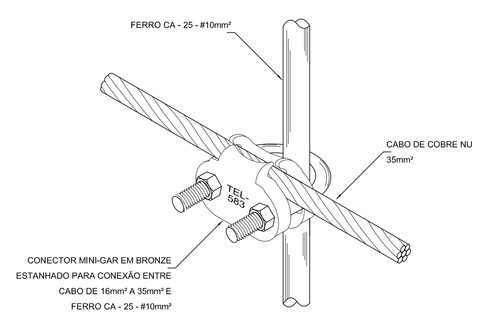

9 DET. UNIÃO ENTRE MALHA DE COBRE NÚ E O FERRO CA - 25 - #10mm²
SEM ESCALA

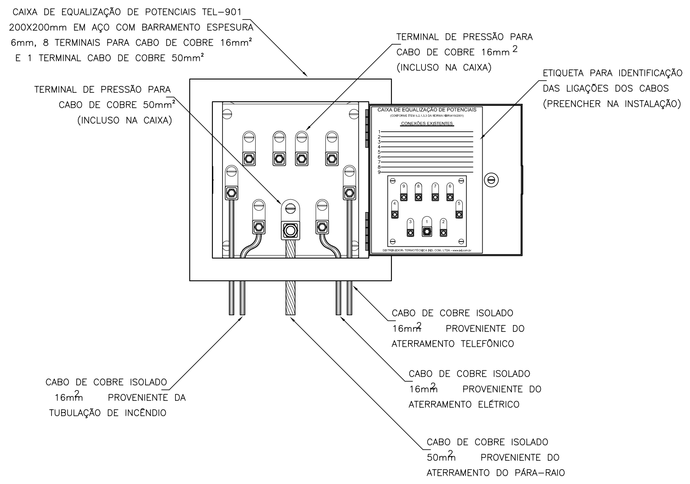

10 EXEMPLO DE LIGAÇÕES POSSÍVEIS NA CAIXA DE EQUALIZAÇÃO (LEP/TAP)
SEM ESCALA

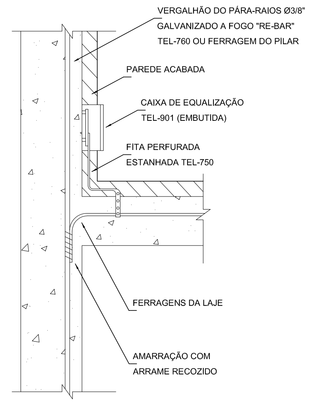

11 DET. DE INTERLIGAÇÃO DA CAIXA DE EQUALIZAÇÃO
SEM ESCALA

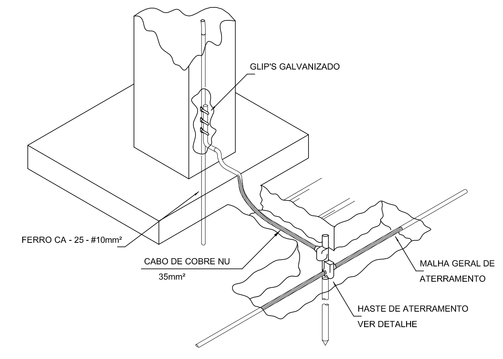

12 DET. INTERLIGAÇÃO DO FERRO CA - 25 - #10mm² COM A CAPTAÇÃO
SEM ESCALA

Nº	DATA	DESCRIÇÃO
02	JANEIRO/ 2017	Atendimento à NBR 9050/ 2015; Alteração: quadro de áreas, fechamento frontal, sanitários Infantis 1 e 2, altura da platibanda, mobiliário e equipamento, altura da cerâmica nos sanitários, cor dos portões dos solários e altura da porta PA4; Acréscimo: do gradil e quadro de cargas no castelo d'água, de duchas higiênicas e escaninhos pré-escola.
01	JULHO/ 2016	Alteração paredes - shaft para tubulação hidráulica e detalhamento; alteração da altura da platibanda.

CONTROLE DE REVISÕES

FNDE Fundo Nacional de Desenvolvimento da Educação — Ministério da Educação

PROJETO PADRÃO - FNDE

PROPRIETÁRIO: :

ENDEREÇO:

MUNICÍPIO = UF:

PROPRIETÁRIO

RESP. TÉCNICO — CREA

AUTOR DO PROJETO — CAU

DLFO — CREA

RA

OBSERVAÇÕES:

PROGRAMA PROINFÂNCIA - PROJETO TIPO 1

PROJETO DE INSTALAÇÕES

COORDENAÇÃO
CGEST - Coordenação Geral de Infraestrutura Educacional

SIST. PROT. CONTRA DESCARGAS ATMOSFÉRICAS
PLANTA DE DISTRIBUIÇÃO DO SISTEMA
DETALHES

EDA

FORMATO (1135x594)

REVISÃO R.00 R.01 R.02

ESCALA 1/75

DATA EMISSÃO JANEIRO/2017

PRANCHA 03/03

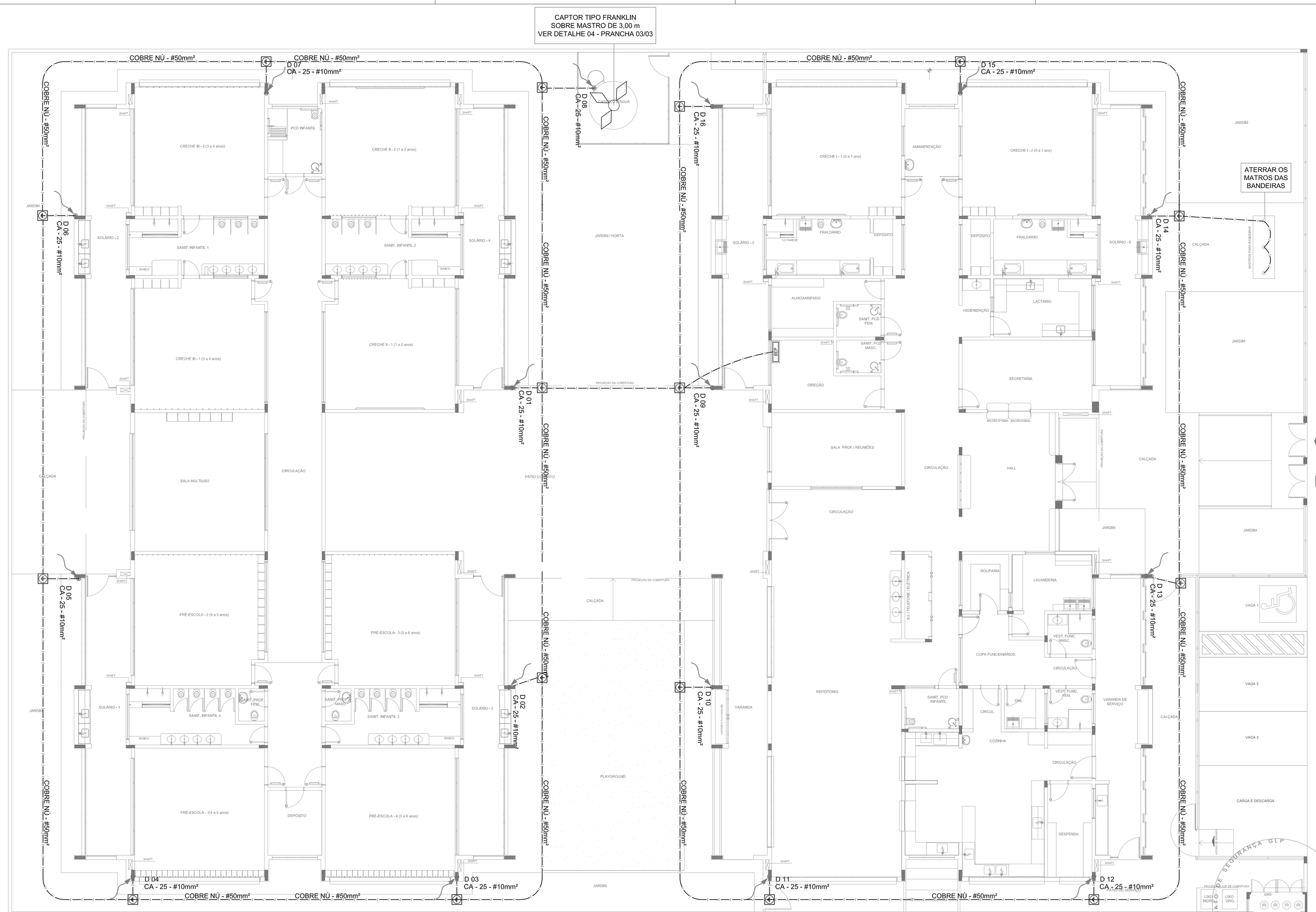

1 PLANTA BAIXA
ESCALA 1/75

LEGENDA

- ATERRAMENTO COM HASTE
- DESCIDA DO SPDA
- CAIXA DE VISITA DE ATERRAMENTO COM HASTE
- CAPTOR TIPO FRANKLIN
- CABO DE COBRE NÚ (CORDOALHA)
- BEP — CAIXA DE EQUALIZAÇÃO
- VERGALHÃO CA25—Ø10mm

OBSERVAÇÃO

VALOR OHMICO DO ATERRAMENTO:

- APÓS A EXECUÇÃO DA INSTALAÇÃO CONFORME ESTE PROJETO TODOS OS SISTEMAS DE ATERRAMENTO DEVERÃO TER SUA RESISTÊNCIA MEDIDA, SE O VALOR MEDIDO ULTRAPASSAR 10 OHMS, ACRESCENTAR ELETRODOS ATÉ ATINGIR ESTE VALOR. PODERÁ TAMBÉM SER USADO ATERRAGEL OU SIMILAR.

- A RESISTÊNCIA DA CONTINUIDADE ELÉTRICA DAS ARMADURAS DO SISTEMA DEVE SER INFERIOR A 1 OHM.

- ALÉM DOS NEUTROS DEVERÃO SER LIGADOS AOS FIOS TERRA TODAS AS PARTES METÁLICAS NÃO ENERGIZADAS.

NOTAS

- A PROFUNDIDADE MÍNIMA PARA MALHA DE ATERRAMENTO É DE 50 CM.
- AS MALHAS DE ATERRAMENTO DOS SISTEMAS ELÉTRICOS E PROTEÇÃO ATMOSFÉRICA DEVERÃO SER INTERLIGADOS, FORMANDO APENAS UM SISTEMA.

REFERÊNCIAS

- MEMORIAL DESCRITIVO E ESPECIFICAÇÕES TÉCNICAS;

- PLANILHA DE QUANTITATIVOS.

CONTROLE DE REVISÕES

Nº	DATA	DESCRIÇÃO
02	JANEIRO/ 2017	Atendimento à NBR 9050/ 2015; Alteração: quadro de áreas, fechamento frontal, sanitários Infantis 1 e 2, altura da platibanda, mobiliário e equipamento, altura da cerâmica nos sanitários, cor dos portões dos solários e altura da porta PAE. Acréscimo: do gradil e quadro de cargas no castelo d'água, de duchas higiênicas e escaninhos pré-escola.
01	JULHO/ 2016	Alteração paredes - shaft para tubulação hidráulica e detalhamento; alteração da altura da platibanda.

FNDE Fundo Nacional de Desenvolvimento da Educação — Ministério da Educação

PROJETO PADRÃO - FNDE

PROPRIETÁRIO: :

ENDEREÇO:

MUNICÍPIO – UF:

PROPRIETÁRIO

RESP. TÉCNICO — CREA

AUTOR DO PROJETO — CAU

DLFO — CREA — RA

OBSERVAÇÕES:

PROGRAMA PROINFÂNCIA - PROJETO TIPO 1

PROJETO DE INSTALAÇÕES

COORDENAÇÃO: CGEST - Coordenação Geral de Infraestrutura Educacional

SIST. PROT. CONTRA DESCARGAS ATMOSFÉRICAS
PLANTA DE DISTRIBUIÇÃO DO SISTEMA
PLANTA BAIXA

EDA

FORMATO (1050x594) — REVISÃO R.00 R.01 R.02 — ESCALA 1/75 — DATA EMISSÃO JANEIRO/2017 — PRANCHA 01/03

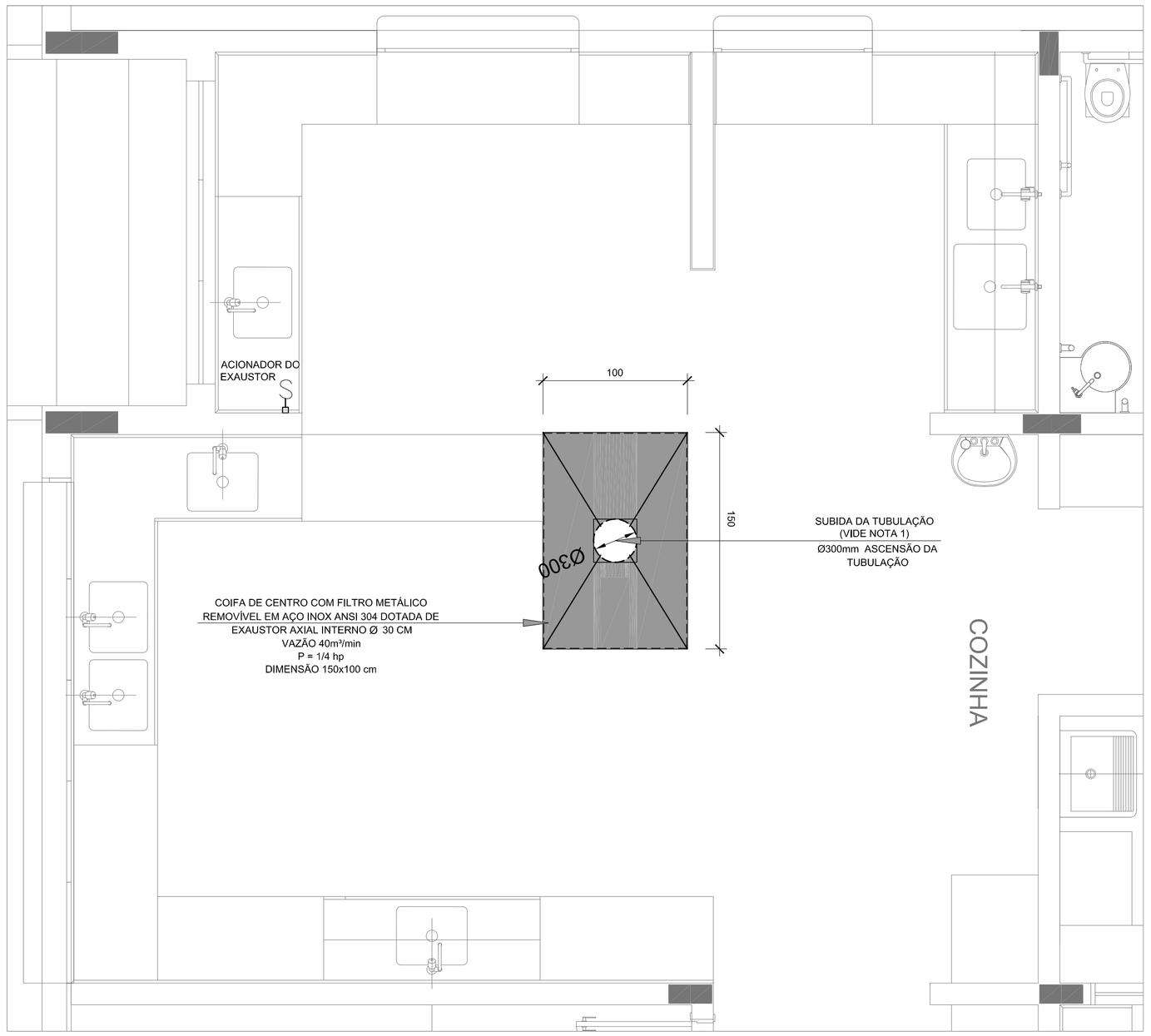

1 EXAUSTÃO - COZINHA
ESCALA 1/25

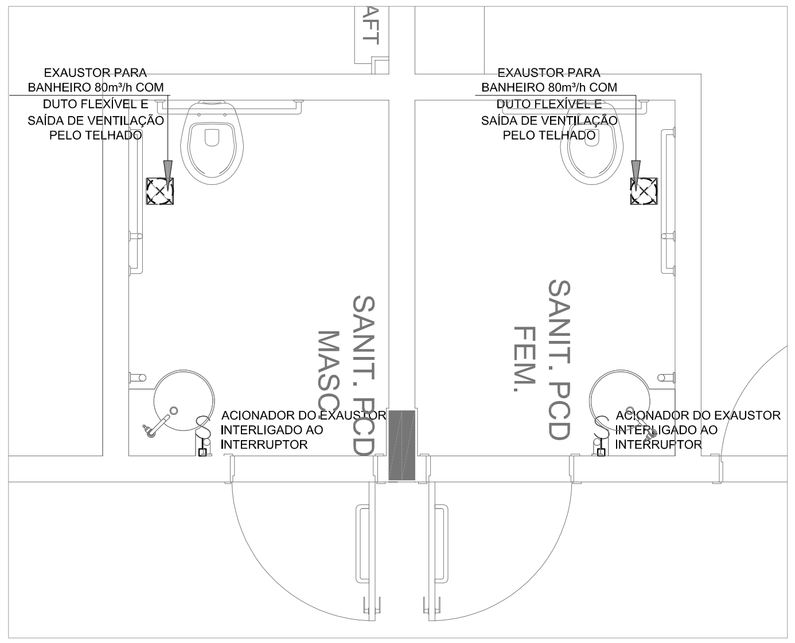

3 EXAUSTÃO - PCD FEMININO E MASCULINO
ESCALA 1/25

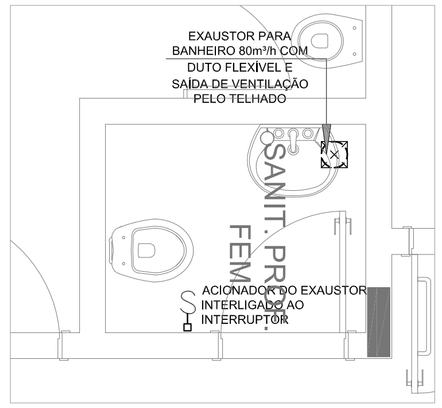

5 EXAUSTÃO - SANIT. PROFESSORES
ESCALA 1/25

LEGENDA

- EXAUSTOR COM DUTO FLEXÍVEL
- EXAUSTOR AXIAL
- COIFA DE EXAUSTÃO PARA FOGÃO DE 06 BOCAS
- TUBULAÇÃO DE PASSAGEM DO AR DE EXAUSTÃO
- APOIO E ABRAÇADEIRA DE DUTO PARA TUBULAÇÃO VERTICAL DE EXAUSTÃO
- PONTO DE FORÇA PARA O EXAUSTOR
- INTERRUPTOR SIMPLES

CROQUI DE REFERÊNCIA

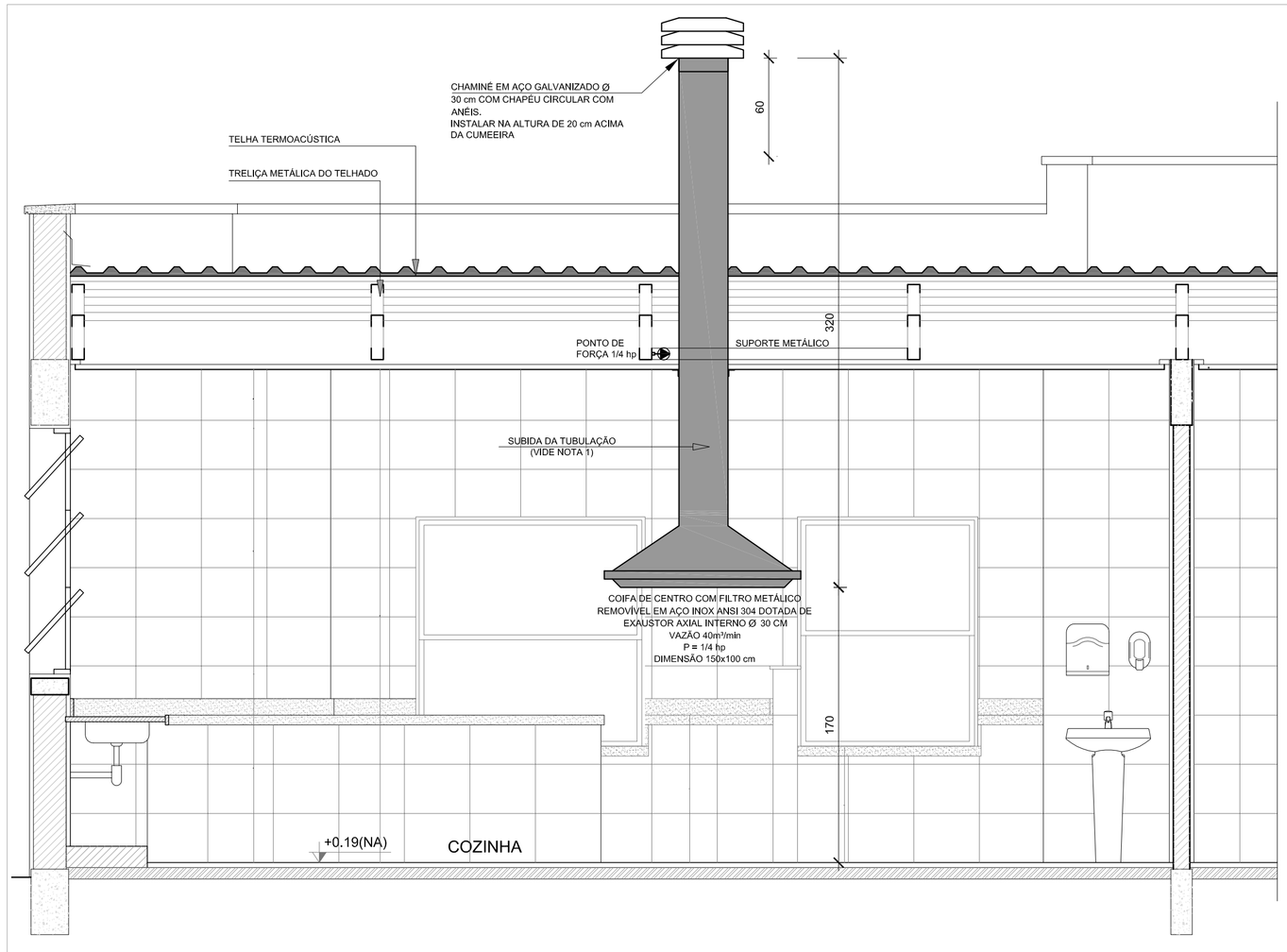

2 DETALHE - TUBULAÇÃO VERTICAL E EQUIPAMENTO
ESCALA 1/25

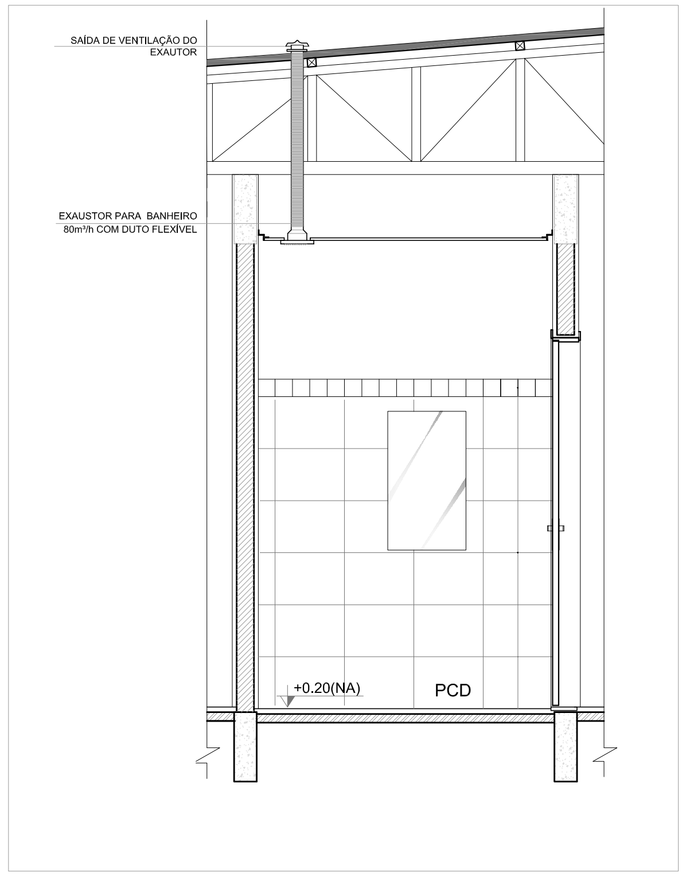

4 DETALHE - TUBULAÇÃO VERTICAL
ESCALA 1/25

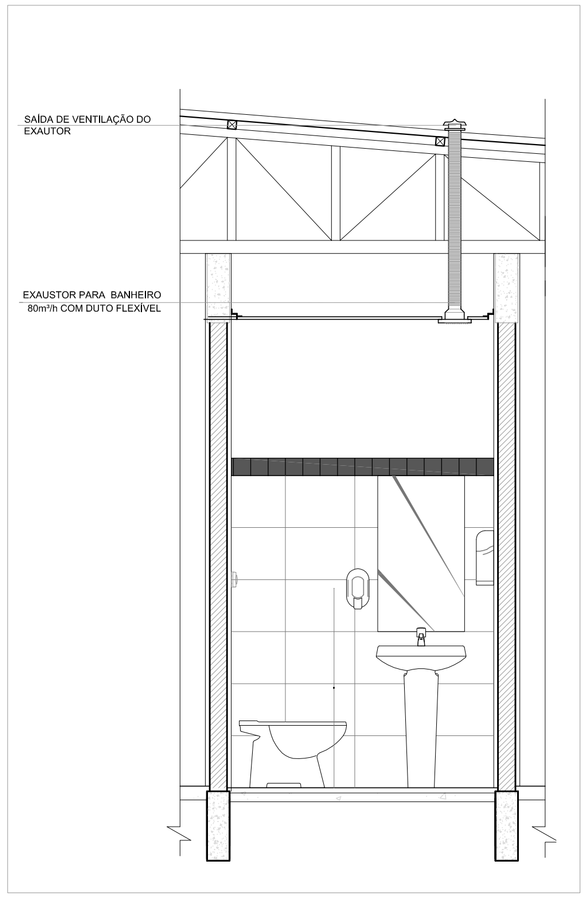

6 DETALHE - TUBULAÇÃO VERTICAL
ESCALA 1/25

NOTAS TÉCNICAS

1. PONTO DE SUBIDA DA TUBULAÇÃO:
   - NESTE PONTO, A TUBULAÇÃO SOBE DA COIFA DIRETAMENTE ATRAVESSANDO O FORRO DE GESSO ATÉ A SAÍDA NO TELHADO;
2. EXAUSTORES:
   - COMANDO DE ACIONAMENTO DO EXAUSTOR DA COZINHA SERÁ POR INTERRUPTOR SIMPLES CONFORME PROJETO, NO CASO DOS BANHEIROS O ACIONAMENTO SERÁ INTERLIGADO AO CIRCUITO DE ILUMINAÇÃO (MAIS DETALHES, VIDE PRANCHA DE INSTALAÇÕES ELÉTRICAS);
3. SAÍDA AO AMBIENTE EXTERNO:
   - NA SAÍDA PARA O AMBIENTE EXTERNO, A TUBULAÇÃO DEVE ESTAR VOLTADA EXCLUSIVAMENTE PARA A ABERTURA, SEM RESTRIÇÕES OU DESVIOS À SAÍDA DO AR;
4. FIXAÇÃO DAS ABRAÇADEIRAS NOS APOIOS:
   - PARA GARANTIR O ENGATE DA REDE DE DUTOS, AS ABRAÇADEIRAS PERFURADAS SERÃO FIXADAS NOS APOIOS (TANTO VERTICAL, COMO HORIZONTAL) POR MEIO DE PHILIPS "FIXES" CABEÇA DE PANELA BITOLA 6 ou 8;
5. FIXAÇÃO DOS APOIOS:
   - A FIXAÇÃO DOS APOIOS NA TRELIÇA METÁLICA DEVERÁ SER FEITA POR MEIO DE "ORELHAS" DE AÇO CHATO ESPESSURA 3 mm OU EQUIVALENTE, DE PREFERÊNCIA SENDO AS MESMAS CONFECCIONADAS DE CORTES DE 14 mm DE LARGURA EM PERFIL CANTONEIRA;
   - A FIXAÇÃO DA "ORELHA" TRELIÇA METÁLICA, HAVERÁ A UTILIZAÇÃO DE PARAFUSO PHILIPS AUTO ATARRAXANTE CABEÇA DE PANELA, BITOLA 6 ou 8;
6. EXECUTAR ESTE PROJETO JUNTAMENTE COM O PROJETO DE ESTRUTURA METÁLICA, DE INSTALAÇÕES ELÉTRICAS E DAS AMPLIAÇÕES DAS ÁREAS;

REFERÊNCIAS

- MEMORIAL DESCRITIVO E ESPECIFICAÇÕES TÉCNICAS;
- PLANILHA DE QUANTITATIVOS.

Nº	DATA	DESCRIÇÃO
02	JANEIRO/ 2017	Atendimento à NBR 9050/ 2015; Alteração: quadro de áreas, fechamento frontal, sanitários infantis 1 e 2, altura da platibanda, mobiliário e equipamento, altura da cerâmica nos sanitários, cor dos portões dos solários e altura da porta PA4; Acréscimo: do gradil e quadro de cargas no castelo d'água, de duchas higiênicas e escaninhos pré-escola.
01	JULHO/ 2016	Alteração paredes - shaft para tubulação hidráulica e detalhamento; alteração da altura da platibanda.

CONTROLE DE REVISÕES

FNDE Fundo Nacional de Desenvolvimento da Educação — Ministério da Educação

PROJETO PADRÃO - FNDE

PROPRIETÁRIO: :

ENDEREÇO:

MUNICÍPIO - UF:

PROPRIETÁRIO

RESP. TÉCNICO — CREA

AUTOR DO PROJETO — CAU

DLFO — CREA — RA

OBSERVAÇÕES:

PROGRAMA PROINFÂNCIA - PROJETO TIPO 1

PROJETO DE INSTALAÇÕES

COORDENAÇÃO: CGEST - Coordenação Geral de Infraestrutura Educacional

PROJETO DE SISTEMA DE EXAUSTÃO
PLANTA BAIXA, CORTES E DETALHES
COZINHA e BANHEIROS

EEX

REVISÃO: R.00, R.01, R.02

ESCALA: INDICADA

DATA EMISSÃO: JANEIRO/2017

FORMATO: A1 (841x594)

PRANCHA: 01/01

Quadro de Cargas (QM1)

Circuito	Descrição	Esquema	Método de inst.	V (V)	Pot. total (VA)	Pot. total (W)	Fases	Pot. - R (W)	Pot. - S (W)	Pot. - T (W)	FCT	FCA	Ir (A)	Seção (mm2)	Ic (A)	Disj (A)	dV parc (%)	dV total (%)	Status
QGBT	Quadro Geral de Baixa Tensão	3F+N+T	B1	380 / 220 V	225230	193807	R+S+T	82478	55367	55962	1.00	0.70	222.3	150	358.0	225.0			Ok
TOTAL					225230	193807	R+S+T	82478	55367	55962									

Quadro de Demanda (QM1)

Tipo de carga	Potência instalada (kVA)	Fator de demanda (%)	Demanda (kVA)
Motores	6.75	75	5.06
Iluminação e TUG's (Escolas e semelhantes)	12.00	100	12.00
	206.48	50	103.24
		TOTAL	120.30

QM1 (Quadro de medição)

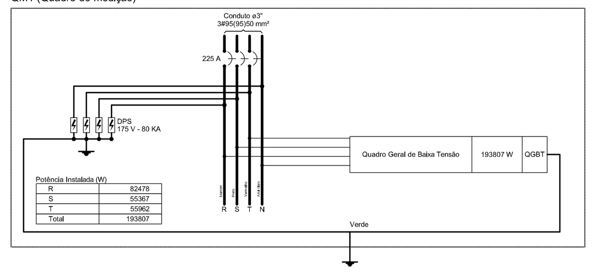

Quadro de Demanda (QGBT)

Tipo de carga	Potência instalada (kVA)	Fator de demanda (%)	Demanda (kVA)
Motores	6.75	75	5.06
Iluminação e TUG's (Escolas e semelhantes)	12.00	100	12.00
	206.48	50	103.24
		TOTAL	120.30

QGBT (Quadro Geral de Baixa Tensão)

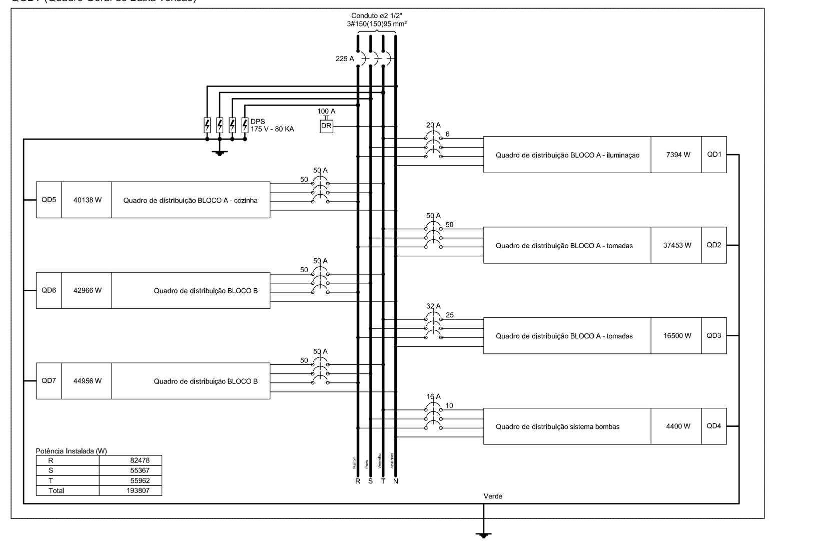

Quadro de Demanda (QD1)

Tipo de carga	Potência instalada (kVA)	Fator de demanda (%)	Demanda (kVA)
Iluminação e TUG's (Escolas e semelhantes)	11.30	100	11.30
		TOTAL	11.30

QD1 (Quadro de distribuição BLOCO A - iluminação)

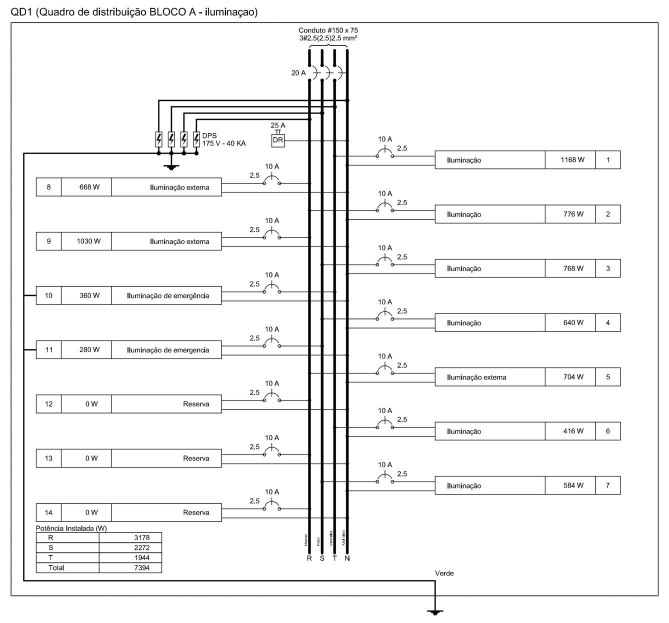

Quadro de Demanda (QD4)

Tipo de carga	Potência instalada (kVA)	Fator de demanda (%)	Demanda (kVA)
Motores	6.75	75	5.06
		TOTAL	5.06

QD4 (Quadro de distribuição sistema bombas)

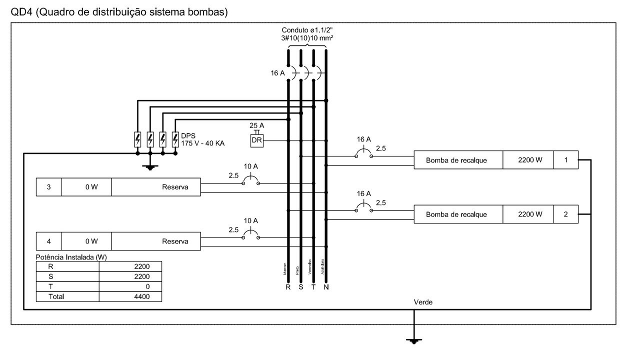

Quadro de Demanda (QD5)

Tipo de carga	Potência instalada (kVA)	Fator de demanda (%)	Demanda (kVA)
Iluminação e TUG's (Escolas e semelhantes)	12.00	100	12.00
	35.40	50	17.70
		TOTAL	29.70

QD5 (Quadro de distribuição BLOCO A - cozinha)

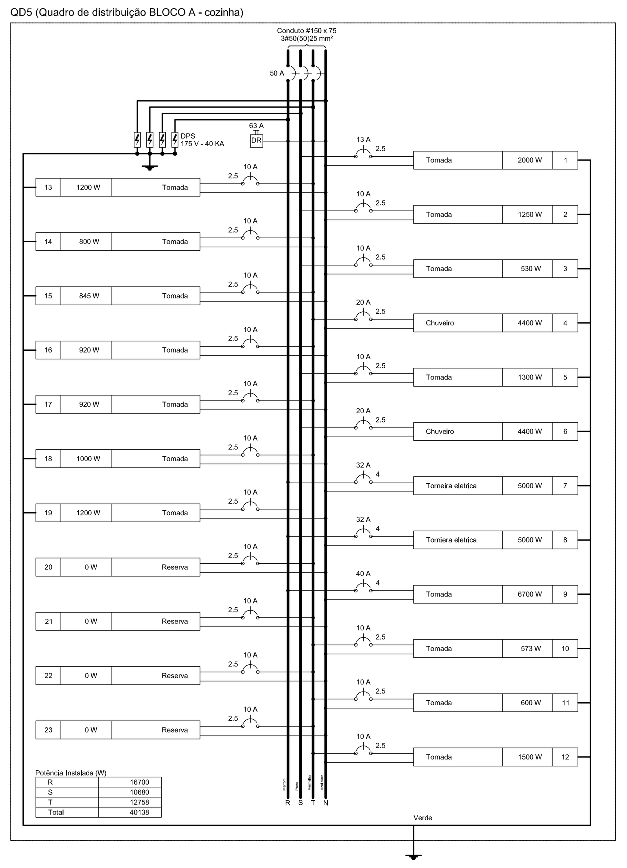

Quadro de Demanda (QD3)

Tipo de carga	Potência instalada (kVA)	Fator de demanda (%)	Demanda (kVA)
Iluminação e TUG's (Escolas e semelhantes)	12.00	100	12.00
	6.51	50	3.26
		TOTAL	15.26

QD3 (Quadro de distribuição BLOCO A - tomadas)

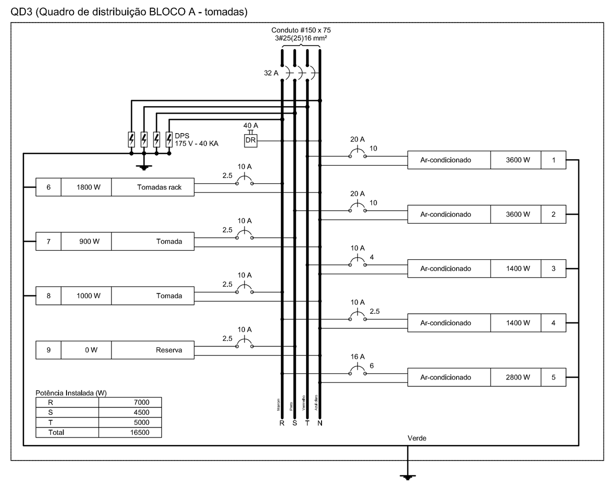

Quadro de Demanda (QD6)

Tipo de carga	Potência instalada (kVA)	Fator de demanda (%)	Demanda (kVA)
Iluminação e TUG's (Escolas e semelhantes)	12.00	100	12.00
	34.78	50	17.39
		TOTAL	29.39

QD6 (Quadro de distribuição BLOCO B)

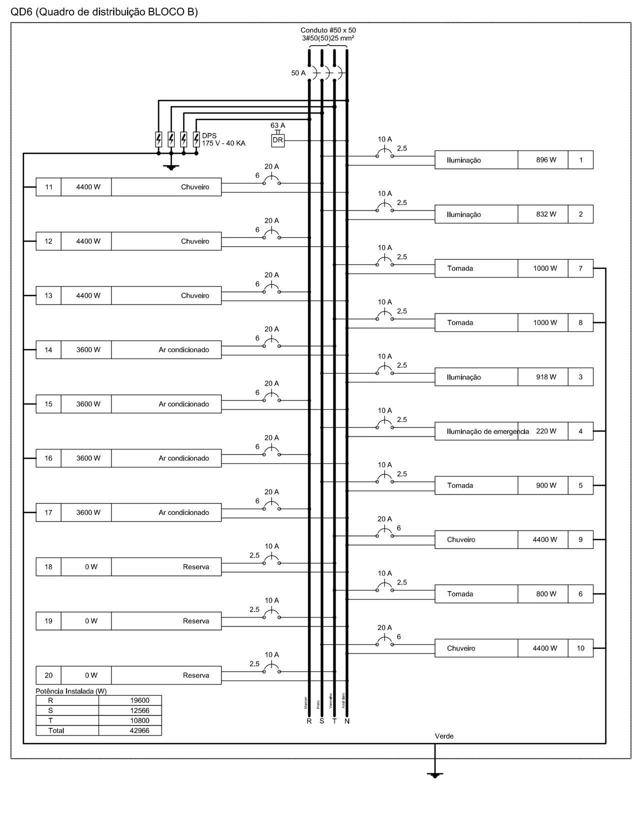

Quadro de Demanda (QD2)

Tipo de carga	Potência instalada (kVA)	Fator de demanda (%)	Demanda (kVA)
Iluminação e TUG's (Escolas e semelhantes)	12.00	100	12.00
	32.36	50	16.18
		TOTAL	28.18

QD2 (Quadro de distribuição BLOCO A - tomadas)

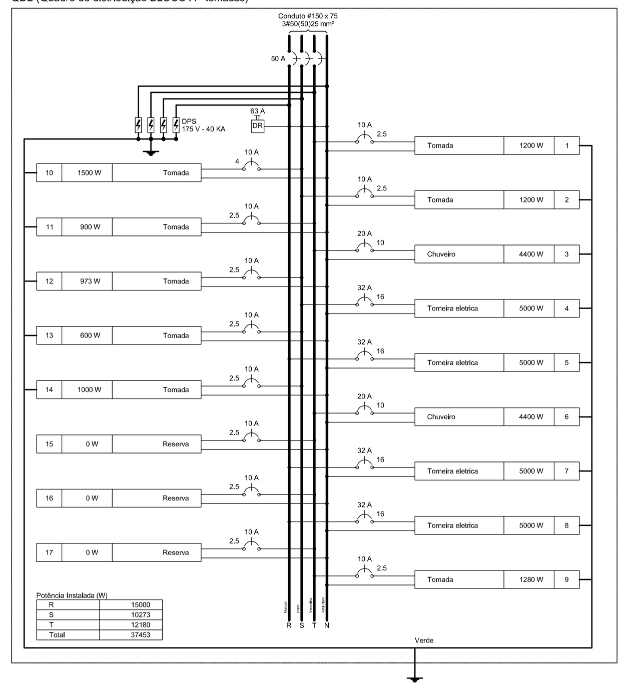

Quadro de Demanda (QD7)

Tipo de carga	Potência instalada (kVA)	Fator de demanda (%)	Demanda (kVA)
Iluminação e TUG's (Escolas e semelhantes)	12.00	100	12.00
	38.13	50	19.06
		TOTAL	31.06

QD7 (Quadro de distribuição BLOCO B)

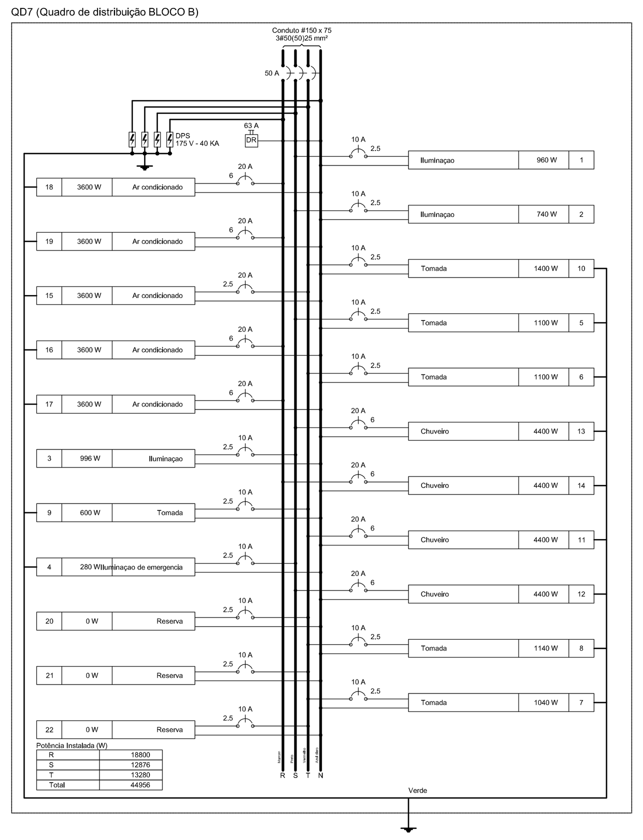

Quadro de Cargas (AL1)

Circuito	Descrição	Esquema	Método de inst.	V (V)	Pot. total (VA)	Pot. total (W)	Fases	Pot. - R (W)	Pot. - S (W)	Pot. - T (W)	FCT	FCA	Ir (A)	Seção (mm2)	Ic (A)	Disj (A)	dV parc (%)	dV total (%)	Status
QM1	Quadro de medição	3F+N+T	B1	380 / 220 V	225230	193807	R+S+T	82478	55367	55962	1.00	1.00	222.3	150	269.0	225.0			Ok
TOTAL					225230	193807	R+S+T	82478	55367	55962									

Quadro de Demanda (AL1)

Tipo de carga	Potência instalada (kVA)	Fator de demanda (%)	Demanda (kVA)
Motores	6.75	75	5.06
Iluminação e TUG's (Escolas e semelhantes)	12.00	100	12.00
	206.48	50	103.24
		TOTAL	120.30

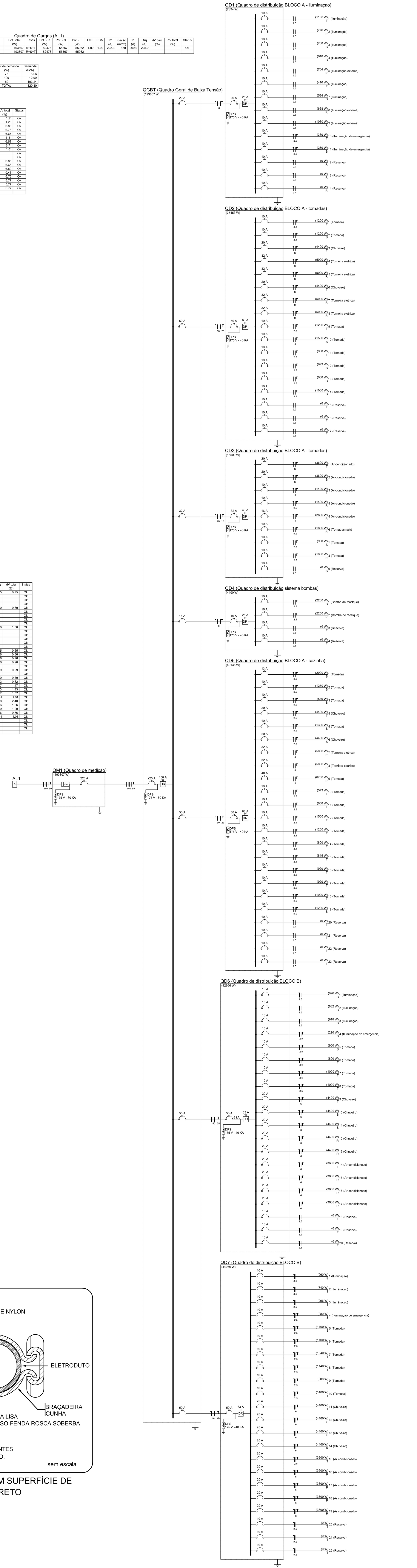

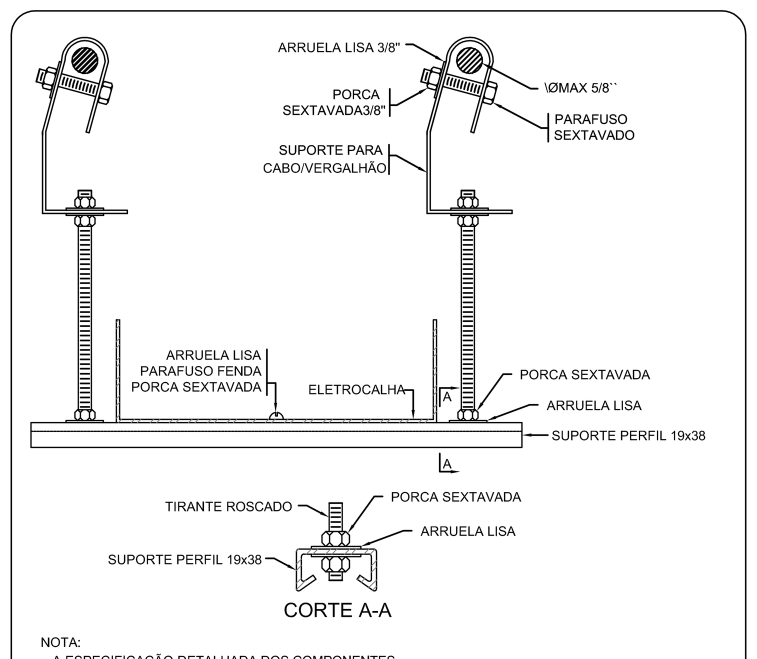

NOTA:
A ESPECIFICAÇÃO DETALHADA DOS COMPONENTES
É INDICADA NA LISTA DE MATERIAIS DO PROJETO

sem escala

ELETROCALHA - SUPORTE PERFIL 19x38 - FIXAÇÃO CABO/VERGALHÃO

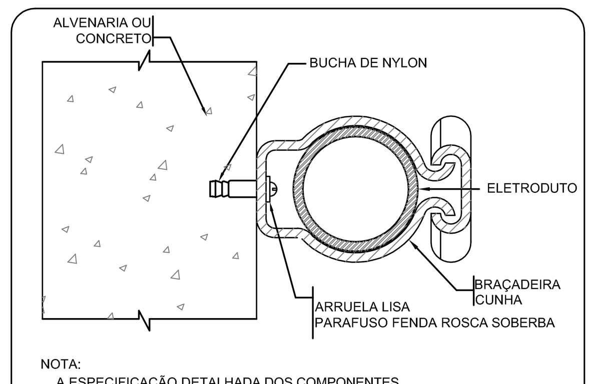

NOTA:
A ESPECIFICAÇÃO DETALHADA DOS COMPONENTES
É INDICADA NA LISTA DE MATERIAL DO PROJETO.

sem escala

FIXAÇÃO DE UM ELETRODUTO EM SUPERFÍCIE DE ALVENARIA OU CONCRETO

Legenda

- Interruptor 1 tecla simples - 1,10m do piso
- Interruptor 1 tecla simples c/ acion. exaustor - 1,10m do piso
- Interruptor 2 teclas simples - 1,10m do piso
- Interruptor 4 teclas simples - 1,10m do piso
- Interruptor 2 teclas (1 simples + 1 paralelo) - 1,10m do piso
- Interruptor 1 tecla paralelo - 1,10m do piso
- Interruptor 2 teclas paralelo - 1,10m do piso
- 1 tecla simples & 1 tomada - 1,10m do piso
- 2 teclas simples & 1 tomada - 1,10m do piso
- 1 tecla simples & 1 tecla paralelo & 1 tomada - 1,10m do piso
- 1 tecla paralelo & 1 tomada - 1,10m do piso
- 2 teclas paralelo & 1 tomada - 1,10m do piso
- 1 tecla simples c/ acion. exaustor & 1 tomada - 1,10m do piso
- Tomada baixa 2P+T a 0,30m do piso
- Tomada média 2P+T a 1,10m do piso
- Tomada alta 2P+T a 2,20m do piso
- Tomada no teto
- Caixa de medição embutir a 1,50m do piso
- Quadro de distribuição - embutir a 1,50m do piso
- CXPAS Caixa de passagem de embutir no piso - alvenaria 300x300x300mm
- Caixa de passagem de sobrepor no teto - pvc 100x100x80mm
- Entrada de serviço aérea
- Ponto 3P+T a 0,30m do piso
- Iluminação de emergência - bloco autônomo de LED

NOTAS:

- EXECUTAR ESTE PROJETO JUNTAMENTE COM O PROJETO ESTRUTURAL;
- ANTES DA CONCRETAGEM PREVER PASSAGEM PARA AS TUBULAÇÕES DENTRO DOS LIMITES ESTABELECIDOS PELA NBR 6118:2014;
- PARA POSICIONAMENTO DAS LUMINÁRIAS OBSERVAR LOCAÇÃO NA PLANTA DE FORRO;
- OS ELETRODUTOS QUE SEGUEM ATÉ O QUADRADO DE ALIMENTAÇÃO GERAL DEVERÃO SER EM PVC RÍGIDO ROSCÁVEL;
- OS ELETRODUTOS APARENTES (PÁTIO) DEVERÃO SER DE AÇO GALVANIZADO;
- ALTERAÇÕES NESTE PROJETO SOMENTE COM AUTORIZAÇÃO EXPRESSA DO FNDE.

REFERÊNCIAS:

- MEMORIAL DESCRITIVO E ESPECIFICAÇÕES TÉCNICAS;
- PLANILHA DE QUANTITATIVOS.

Nº	DATA	DESCRIÇÃO
02	JANEIRO/ 2017	Atendimento à NBR 9050/ 2015; Alteração: quadro de áreas, fechamento frontal, sanitários infantis 1 e 2, altura da platibanda, mobiliário e equipamento, altura da cerâmica nos sanitários, cor dos portões dos solários e altura da porta PA4; Acréscimo: do gradil e quadro de cargas no castelo d'água, de duchas higiênicas e escaninhos pré-escola.
01	JULHO/ 2016	Alteração paredes - shaft para tubulação hidráulica e detalhamento; alteração da altura da platibanda.

CONTROLE DE REVISÕES

FNDE Fundo Nacional de Desenvolvimento da Educação — Ministério da Educação

PROJETO PADRÃO - FNDE

PROPRIETÁRIO: :

ENDEREÇO:

MUNICÍPIO - UF:

PROPRIETÁRIO

RESP. TÉCNICO — CREA

AUTOR DO PROJETO — CAU

DLFO — CREA

RA

OBSERVAÇÕES:

PROGRAMA PROINFÂNCIA - PROJETO TIPO 1

PROJETO DE INSTALAÇÕES

COORDENAÇÃO: CGEST - Coordenação Geral de Infraestrutura Educacional

DISTRIBUIÇÃO DA REDE ELÉTRICA 220V
DIAGRAMA MULTIFILAR
QUADRO DE CARGAS

ELE

FORMATO: A0 1189x841 — REVISÃO: R.00, R.01, R.02 — ESCALA: INDICADA — DATA EMISSÃO: JANEIRO/2017 — PRANCHA: 02/02

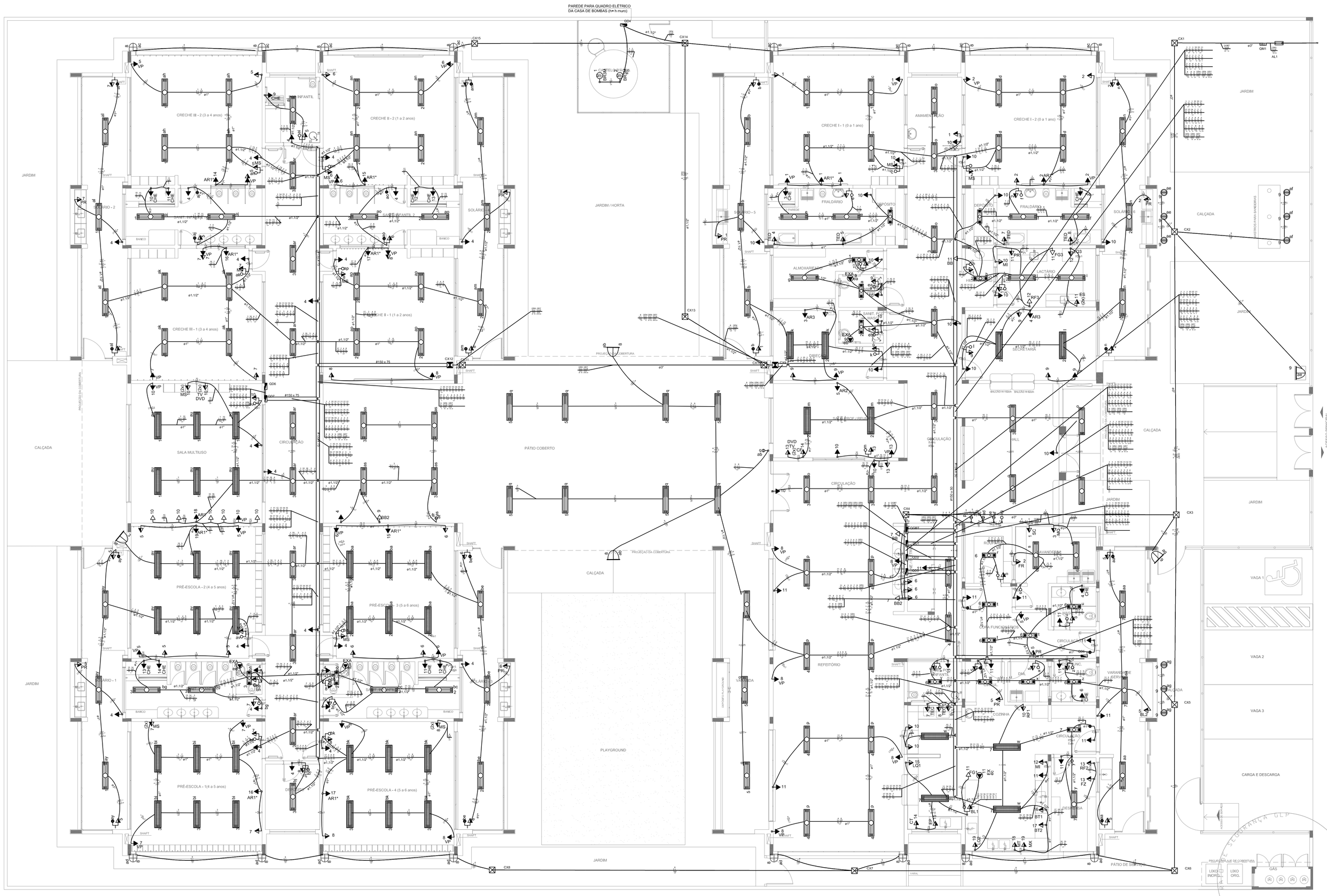

1 PLANTA BAIXA
ESCALA 1/75

Legenda

- Interruptor 1 tecla simples - 1,10m do piso
- Interruptor 1 tecla simples c/ acion. exaustor - 1,10m do piso
- Interruptor 2 teclas simples - 1,10m do piso
- Interruptor 4 teclas simples - 1,10m do piso
- Interruptor 2 teclas (1 simples + 1 paralelo) - 1,10m do piso
- Interruptor 1 tecla paralelo - 1,10m do piso
- Interruptor 2 teclas paralelo - 1,10m do piso
- 1 tecla simples & 1 tomada - 1,10m do piso
- 2 teclas simples & 1 tomada - 1,10m do piso
- 1 tecla simples & 1 tecla paralelo & 1 tomada - 1,10m do piso
- 1 tecla paralelo & 1 tomada - 1,10m do piso
- 2 teclas paralelo & 1 tomada - 1,10m do piso
- 1 tecla simples c/ acion. exaustor & 1 tomada - 1,10m do piso
- Tomada baixa 2P+T a 0,30m do piso
- Tomada média 2P+T a 1,10m do piso
- Tomada alta 2P+T a 2,20m do piso
- Tomada no teto
- CEMIG — Caixa de medição embutir a 1,50m do piso
- Quadro de diatribuição - embutir a 1,50m do piso
- CAIXA — Caixa de passagem de embutir no piso - alvenaria 300x300x300mm
- Caixa de passagem de sobrepor no teto - pvc 100x100x80mm
- Entrada de serviço aérea
- Ponto 3P+T a 0,30m do piso
- Iluminação de emergência - bloco autônomo de LED

NOTAS:

- EXECUTAR ESTE PROJETO JUNTAMENTE COM O PROJETO ESTRUTURAL;
- ANTES DA CONCRETAGEM PREVER PASSAGEM PARA AS TUBULAÇÕES DENTRO DOS LIMITES ESTABELECIDOS PELA NBR 5118:2014;
- PARA POSICIONAMENTO DAS LUMINÁRIAS OBSERVAR LOCAÇÃO NA PLANTA DE FORRO;
- OS ELETRODUTOS QUE SEGUEM ATÉ O QUADRADO DE ALIMENTAÇÃO GERAL DEVERÃO SER EM PVC RÍGIDO ROSCÁVEL;
- OS ELETRODUTOS APARENTES (PÁTIO) DEVERÃO SER DE AÇO GALVANIZADO;
- ALTERAÇÕES NESTE PROJETO SOMENTE COM AUTORIZAÇÃO EXPRESSA DO FNDE.

REFERÊNCIAS:

- MEMORIAL DESCRITIVO E ESPECIFICAÇÕES TÉCNICAS;
- PLANILHA DE QUANTITATIVOS.

Nº	DATA	DESCRIÇÃO
02	JANEIRO/ 2017	Atendimento à NBR 9050/ 2015; Alteração: quadro de áreas, fechamento frontal, sanitários infantis 1 e 2, altura da platibanda, mobiliário e equipamento, altura da cerâmica nos sanitários, cor dos portões dos solários e altura da porta PA4; Acréscimo: do gradil e quadro de cargas no castelo d'agua, de duchas higiênicas e escaninhos pré-escola.
01	JULHO/ 2016	Alteração paredes - shaft para tubulação hidráulica e detalhamento; alteração da altura da platibanda.

CONTROLE DE REVISÕES

FNDE Fundo Nacional de Desenvolvimento da Educação — Ministério da Educação

PROJETO PADRÃO - FNDE

PROPRIETÁRIO: :

ENDEREÇO:

MUNICÍPIO – UF:

PROPRIETÁRIO

RESP. TÉCNICO — CREA

AUTOR DO PROJETO — CAU

DLFO — CREA

RA

OBSERVAÇÕES:

PROGRAMA PROINFÂNCIA - PROJETO TIPO 1

PROJETO DE INSTALAÇÕES

COORDENAÇÃO: CGEST - Coordenação Geral de Infraestrutura Educacional

DISTRIBUIÇÃO DA REDE ELÉTRICA 220V
ILUMINAÇÃO E TOMADAS
PLANTA BAIXA

ELE

FORMATO (1050x750) | REVISÃO R.00 R.01 R.02 | ESCALA 1/75 | DATA EMISSÃO JANEIRO/2017 | PRANCHA 01/02

LEGENDA DE EQUIPAMENTO

AMBIENTES	EQUIPAMENTO	QTD	DESCRIÇÃO
COZINHA DESPENSA COPA LACTÁRIO ADM.	RF	01	REFRIGERADOR VERTICAL INDUSTRIAL 4 PORTAS (COZINHA)
	RV2	01	REFRIGERADOR DOMÉSTICO "FROSTFREE" 410L (DESPENSA)
	RV	01	REFRIGERADOR DOMÉSTICO "FROSTFREE" 300L (LACTÁRIO)
	FZ	01	FREEZER INDUSTRIAL VERTICAL 500L (DESPENSA)
	FG	01	FOGÃO INDUSTRIAL 06 QUEIMADORES (3 DUPLOS E 3 SIMPLES) COM FORNO ACOPLADO (COZINHA) *TAMANHO MAIOR
	FG	01	FOGÃO DOMÉSTICO DE 4 QUEIMADORES COM FORNO (LACTÁRIO)

AMBIENTES	EQUIPAMENTO	QTD	DESCRIÇÃO
COZINHA DESPENSA COPA LACTÁRIO ADM.	MI	02	MICROONDAS 30L - LINHA BRANCA (COZINHA E LACTÁRIO)
	ES	02	ESTERILIZADOR PARA MAMADEIRAS PARA MICROONDAS (LACTÁRIO)
	LQ3	01	LIQUIDIFICADOR INDUSTRIAL CAPACIDADE DE 15L (COZINHA)
	LQ2	01	LIQUIDIFICADOR COMERCIAL CAPACIDADE DE 8L (COZINHA)
	LQ1	01	LIQUIDIFICADOR COMERCIAL CAPACIDADE DE 4L (LACTÁRIO)
	BL1	01	BALANÇA DIGITAL CAPACIDADE MIN. 30kg (COZINHA)
	BL2	01	BALANÇA PLATAFORMA 150 Kg (TRIAGEM/ LAVAGEM)

AMBIENTES	EQUIPAMENTO	QTD	DESCRIÇÃO
COZINHA DESPENSA COPA LACTÁRIO ADM.	EP	01	ESPREMEDOR DE FRUTAS CÍTRICAS (COZINHA)
	BT1	01	BATEDEIRA PLANETÁRIA 12L (COZINHA)
	MT	01	MULTIPROCESSADOR DE ALIMENTOS (COZINHA)
	CT	01	CENTRÍFUGA DE FRUTAS (COZINHA)
	MX	01	MIXER DE ALIMENTOS (COZINHA)
	CF	01	CAFETEIRA ELÉTRICA (SALA PROFESSORES)
	PR	09	PURIFICADOR DE ÁGUA - REFRIGERADO (COPA FUNC., COZINHA, LACTÁRIO E SOLÁRIOS)
	EX	01	EXAUSTOR INDUSTRIAL PARA FOGÃO DE 6 QUEIMADORES (COZINHA)

AMBIENTES	EQUIPAMENTO	QTD	DESCRIÇÃO
LAVANDERIA	NAO	01	LAVADORA DE ROUPAS 11 Kg - LINHA BRANCA
	SC	01	SECADORA DE ROUPAS 10 Kg- LINHA BRANCA
	FR	02	FERRO ELETRICO
APOIO GERAL	BB	02	BEBEDOURO ELÉTRICO ACESSÍVEL CAPACIDADE MIN. 6L/h (BLOCO A/ REFEITÓRIO)
	BB3	02	BEBEDOURO INDUSTRIAL DE 20L (REFEITÓRIO/ PÁTIO COBERTO)
	AR	01	APARELHO DE AR CONDICIONADO SPLIT 30.000 BTU´S (SALA MULTIUSO)
	AR	01	APARELHO DE AR CONDICIONADO SPLIT 22.000 BTU´S (SALA DOS PROFESSORES)
	AR	02	APARELHO DE AR CONDICIONADO SPLIT 9.000 BTU´S (SECRETARIA/ DIREÇÃO)

* ESTE EQUIPAMENTO NÃO FAZ PARTE DO KIT FINANCIADO PELO FNDE.

AMBIENTES	EQUIPAMENTO	QTD	DESCRIÇÃO
APOIO GERAL	TV	02	TELEVISOR DE 32" (SALA MULTIUSO / SALA DOS PROFESSORES)
	DVD	02	APARELHO DE DVD (SALA MULTIUSO / SALA DOS PROFESSORES)
	VP	31	VENTILADOR DE PAREDE(CRECHES I/ II/III/ PRÉ-ESCOLA/ MULTIUSO/ DIREÇÃO SECR./ S.PROF./ COPA/ REFEITÓRIO)
	MS	11	APARELHO DE SOM TIPO MICROSYSTEM COM ENTRADA USB E CARTÃO DE MEMÓRIA (CRECHES II/ III/ PRÉ-ESC./ S. MULTIUSO)
	CHE	13	CHUVEIRO ELÉTRICO
	TED	04	TORNEIRA ELÉTRICA COM DUCHA
	TEC	02	TORNEIRA ELÉTRICA COZINHA
	EXA	04	EXAUSTOR PARA BANHEIRO COM ACIONAMENTO NO INTERRUPTOR DA ILUMINAÇÃO

LEGENDA DE LUMINÁRIAS

SÍMBOLO	QUANT.	DESCRIÇÃO
	102	LUMINÁRIA DE EMBUTIR COMPLETA EM FORRO DE GESSO OU MODULADO COM PERFIL "T". PARA 2 LÂMPADAS T8 32/36W, COM REFLETOR, REF. 2530 ITAIM OU SIMILAR. (dim.: 275x1250mm)
	18	LUMINÁRIA DE EMBUTIR COMPLETA EM FORRO DE GESSO OU MODULADO COM PERFIL "T". PARA 2 LÂMPADAS T8 16/18W, COM REFLETOR, REF. 2530 ITAIM OU SIMILAR. (dim.: 275x625mm)
	40	LUMINÁRIA DE EMBUTIR COMPLETA EM FORRO DE GESSO OU MODULADO COM PERFIL "T". PARA 2 LÂMPADAS T8 32/36W, COM REFLETOR E ALETAS. REF. 2530 ITAIM OU SIMILAR. (dim.: 305x1324mm)
	08	LUMINÁRIA DE SOBREPOR COMPLETA PARA 2 LÂMPADAS T8 32/36W, COM REATOR, REF. 3530 ITAIM OU SIMILAR. (dim.: 227x1325mm)
	09	LUMINÁRIA DE PISO FECHADA COMPLETA COM UMA LAMPADA A VAPOR METÁLICO DE 70W, IGNITOR E REATOR ELETRONICO DE ALTA FREQUENCIA, ALTO FATOR DE POTENCIA E BAIXA TAXA DE DISTORÇÃO HARMÔNICA (FP>0.92 E TDH<10%).
	04	PROJETOR COMPLETO COM UMA LAMPADA A VAPOR METÁLICO DE 150W, IGNITOR E REATOR ELETRONICO DE ALTA FREQUENCIA, ALTO FATOR DE POTENCIA E BAIXA TAXA DE DISTORÇÃO HARMÔNICA (FP>0.92 E TDH<10%). REFRATOR EM VIDRO TEMPERADO A PROVA DE CHOQUE TÉRMICO, Nº 260cm DO PISO ACABADO.
	16	ARANDELA DE SOBREPOR COM 1 LÂMPADA FLUORESCENTE COMPACTA. DE 27w. H=230cm DO PISO ACABADO, COM CORPO EM ALUMÍNIO FUNDIDO PINTADO, BORRACHA PARA VEDAÇÃO, DIFUSOR DE VIDRO FRISADO TEMPERADO E GRADE FRONTAL PARA PROTEÇÃO.
	01	PROJETOR COMPLETO COM UMA LAMPADA A VAPOR METÁLICO DE 250W, IGNITOR E REATOR ELETRONICO DE ALTA FREQUENCIA, ALTO FATOR DE POTENCIA E BAIXA TAXA DE DISTORÇÃO HARMÔNICA (FP>0.92 E TDH<10%). REFRATOR EM VIDRO TEMPERADO A PROVA DE CHOQUE TÉRMICO, FIXADO NO PISO.